АТМ
РОСАТОМ

Фланцы приварные встык с выступом

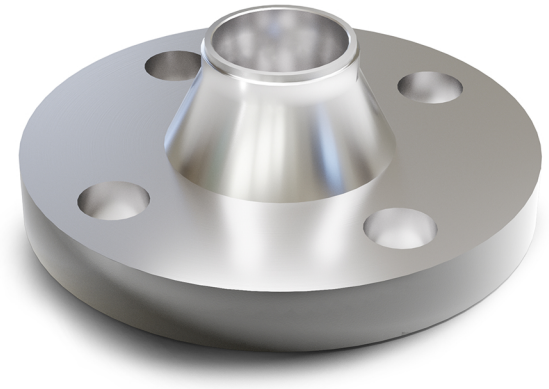

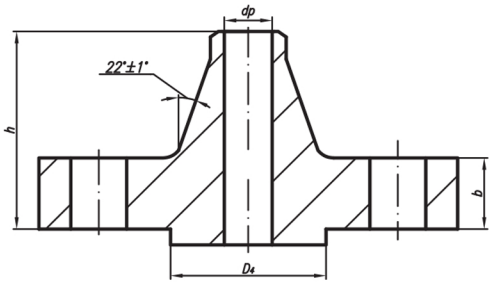

Обозначение	Условный проход Dy	Размер присоед. труб	Размеры фланца, мм				Марка стали	Масса, кг
			D_4	dp	b	h		
Ру = 16 МПа: Р = 13,73 МПа, t = 335°С; Р = 10,79 МПа, t = 55°С; Р = 10,10 МПа, t = 170°С.								
01 ОСТ 24.125.24-89	15	18x2,5	39	13	18	50	08Х18Н10Т	1,27
02 ОСТ 24.125.24-89	20	25x3	50	19	20	56		1,98
03 ОСТ 24.125.24-89	25	32x3,5	57	–	22			2,48
04 ОСТ 24.125.24-89	32	38x3,5	65	–		65		3,07
Ру = 16 МПа: Р = 13,73 МПа, t = 335°С.								
05 ОСТ 24.125.24-89	50	57x5,5	87	47	27	75	08Х18Н10Т	6,43
06 ОСТ 24.125.24-89	65	76x7	109	63	31	85		9,38
07 ОСТ 24.125.24-89	80	89x8	120	74	33	90		10,4
08 ОСТ 24.125.24-89	100	108x9	149	93	37	100		15,4
09 ОСТ 24.125.24-89	125	133x11	175	114	41	115		24,87
10 ОСТ 24.125.24-89	150	159x13	203	137	47	130		35,04
Ру = 16 МПа: Р = 10,79 МПа, t = 55°С; Р = 10,10 МПа, t = 170°С.								
11 ОСТ 24.125.24-89	50	57x4	87	50	27	75	08Х18Н10Т	6,43
12 ОСТ 24.125.24-89	65	76x4,5	109	68	31	85		9,38
13 ОСТ 24.125.24-89	80	89x5	120	80	33	90		10,4
14 ОСТ 24.125.24-89	100	108x7	149	97	37	100		15,4
15 ОСТ 24.125.24-89	125	133x8	175	120	41	115		24,87
16 ОСТ 24.125.24-89	150	159x9	203	143	47	130		35,04
17 ОСТ 24.125.24-89	200	219x12	259	199	57	145		60,1
18 ОСТ 24.125.24-89	300	325x16	363	297	74	185		141,0
Ру = 10 МПа: Р = 9,02 МПа, t = 290°С; Р = 7,55 МПа, t = 290°С.								
19 ОСТ 24.125.24-89	10	14x2	34	10	16	43	08Х18Н10Т	1,02
20 ОСТ 24.125.24-89	50	57x4	87	50	25	68		6,03
21 ОСТ 24.125.24-89	65	76x4,5	109	68	29	80		8,52
22 ОСТ 24.125.24-89	80	89x5	120	80	31	87		9,91
23 ОСТ 24.125.24-89	100	108x7	149	97	35	97		14,65
24 ОСТ 24.125.24-89	125	133x8	175	120	39	112		23,32
25 ОСТ 24.125.24-89	150	159x9	203	143	43	125		32,87
26 ОСТ 24.125.24-89	200	219x12	259	199	51	140		52,24
27 ОСТ 24.125.24-89	300	325x16	363	297	66	180		127,78
Ру = 6,3 МПа: Р = 5,4 МПа, t = 60°С; Р = 3,92 МПа, t = 290°С.								
28 ОСТ 24.125.24-89	50	57x4	87	50	23	67	08Х18Н10Т	4,59
29 ОСТ 24.125.24-89	65	76x4,5	100	68	25	72		6,16
30 ОСТ 24.125.24-89	80	89x5	120	80	27			7,17
31 ОСТ 24.125.24-89	100	108x5	149	100	29	77		10,7
32 ОСТ 24.125.24-89	125	133x6	175	124	33	95		16,94
33 ОСТ 24.125.24-89	150	159x9	203	143	35	105		25,4
34 ОСТ 24.125.24-89	200	220x8	259	208	41	110		38,5
35 ОСТ 24.125.24-89	250	273x11	312	255	45	115		53,8
36 ОСТ 24.125.24-89	300	325x12	363	305	50	120		74,6
Ру = 4,0 МПа: Р = 3,92 МПа, t = 200°С.								
37 ОСТ 24.125.24-89	100	108x5	149	100	23	65	08Х18Н10Т	7,06
38 ОСТ 24.125.24-89	125	133x6	175	124	25			10,17
39 ОСТ 24.125.24-89	150	159x6,5	203	149	27	68		13,2
40 ОСТ 24.125.24-89	200	220x8	259	208	35	85	08Х18Н10Т	24,0
41 ОСТ 24.125.24-89	250	273x11	312	255	39	98		37,3
42 ОСТ 24.125.24-89	300	325x12	363	305	42	112		50,6

АТМ
РОСАТОМ

Фланцы приварные встык с впадиной

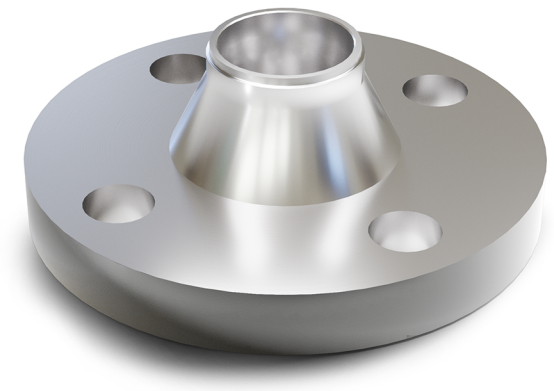

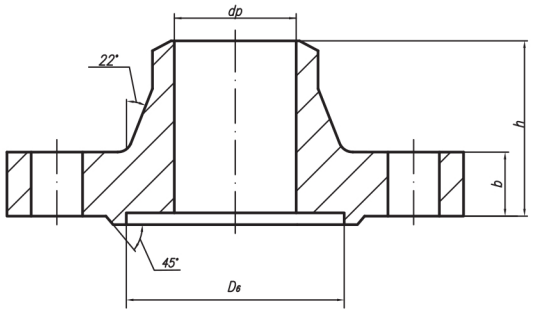

Обозначение	Условный проход Dy	Размер присоед. труб	Размеры фланца, мм				Марка стали	Масса, кг
			D_6	dp	b	h		
Ру = 16 МПа: Р = 13,73 МПа, t = 335°С; Р = 10,79 МПа, t = 55°С; Р = 10,10 МПа, t = 170°С.								
01 ОСТ 24.125.25-89	15	18x2,5	40	13	18	50	08Х18Н10Т	1,24
02 ОСТ 24.125.25-89	20	25x3	51	19	20	56		1,94
03 ОСТ 24.125.25-89	25	32x3,5	58	–	22			2,44
04 ОСТ 24.125.25-89	32	38x3,5	66	–		65		3,01
Ру = 16 МПа: Р = 13,73 МПа, t = 335°С.								
05 ОСТ 24.125.25-89	50	57x5,5	88	47	27	75	08Х18Н10Т	6,4
06 ОСТ 24.125.25-89	65	76x7	110	63	31	85		8,64
07 ОСТ 24.125.25-89	80	89x8	121	74	33	90		10,3
08 ОСТ 24.125.25-89	100	108x9	150	93	37	100		15,22
09 ОСТ 24.125.25-89	125	133x11	176	114	41	115		23,1
10 ОСТ 24.125.25-89	150	159x13	204	137	47	130		34,4
Ру = 16 МПа: Р = 10,79 МПа, t = 55°С; Р = 10,10 МПа, t = 170°С.								
11 ОСТ 24.125.25-89	50	57x4	88	50	27	75	08Х18Н10Т	6,4
12 ОСТ 24.125.25-89	65	76x4,5	110	68	31	85		8,64
13 ОСТ 24.125.25-89	80	89x5	121	80	33	90		10,3
14 ОСТ 24.125.25-89	100	108x7	150	97	37	100		15,22
15 ОСТ 24.125.25-89	125	133x8	176	120	41	115		23,1
16 ОСТ 24.125.25-89	150	159x9	204	143	47	130		34,4
17 ОСТ 24.125.25-89	200	219x12	260	199	57	145		60,0
18 ОСТ 24.125.25-89	300	325x16	364	297	74	185		140,0
Ру = 10 МПа: Р = 9,02 МПа, t = 290°С; Р = 7,55 МПа, t = 290°С.								
19 ОСТ 24.125.25-89	10	14x2	35	10	16	43	08Х18Н10Т	0,99
20 ОСТ 24.125.25-89	50	57x4	88	50	25	68		5,6
21 ОСТ 24.125.25-89	65	76x4,5	110	68	29	80		8,48
22 ОСТ 24.125.25-89	80	89x5	121	80	31	87		9,85
23 ОСТ 24.125.25-89	100	108x7	150	97	35	97		14,4
24 ОСТ 24.125.25-89	125	133x8	176	120	39	112		19,3
25 ОСТ 24.125.25-89	150	159x9	204	143	43	125		31,9
26 ОСТ 24.125.25-89	200	219x12	260	199	51	140		54,07
27 ОСТ 24.125.25-89	300	325x16	364	297	66	180		127,73
Ру = 6,3 МПа: Р = 5,4 МПа, t = 60°С; Р = 3,92 МПа, t = 290°С.								
28 ОСТ 24.125.25-89	50	57x4	88	50	23	67	08Х18Н10Т	4,5
29 ОСТ 24.125.25-89	65	76x4,5	110	68	25	72		6,05
30 ОСТ 24.125.25-89	80	89x5	121	80	27			7,0
31 ОСТ 24.125.25-89	100	108x5	150	100	29	77		10,5
32 ОСТ 24.125.25-89	125	133x6	176	124	33	95		16,6
33 ОСТ 24.125.25-89	150	159x9	204	143	35	105		24,1
34 ОСТ 24.125.25-89	200	220x8	260	208	41	110		36,11
35 ОСТ 24.125.25-89	250	273x11	313	255	45	115		50,3
36 ОСТ 24.125.25-89	300	325x12	364	305	50	120		68,3

АТМ
РОСАТОМ

Фланцы приварные встык с впадиной

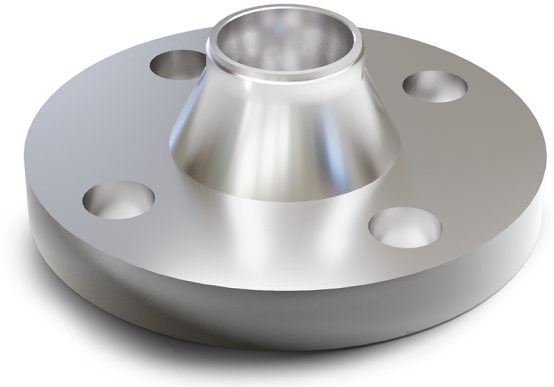

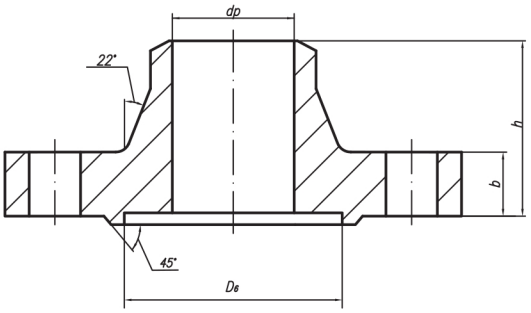

Обозначение	Условный проход Dy	Размер присоед. труб	Размеры фланца, мм				Марка стали	Масса, кг
			D_6	dp	b	h		
Ру = 4,0 МПа: Р = 3,92 МПа, t = 200°С.								
37 ОСТ 24.125.25-89	100	108x5	150	100	23	65	08Х18Н10Т	7,06
38 ОСТ 24.125.25-89	125	133x6	176	124	25			10,17
39 ОСТ 24.125.25-89	150	159x6,5	204	149	27	68		13,2
40 ОСТ 24.125.25-89	200	220x8	260	208	35	85		24,0
41 ОСТ 24.125.25-89	250	273x11	313	255	39	98		37,3
42 ОСТ 24.125.25-89	300	325x12	364	305	42	112		50,6

АТМ
РОСАТОМ

Фланцы с соединительным выступом приварные встык

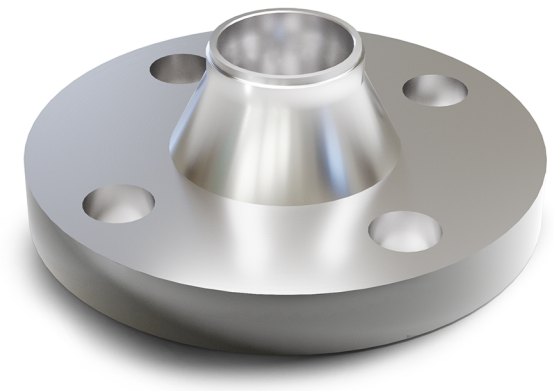

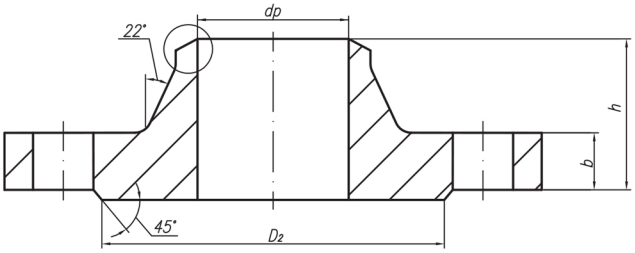

Обозначение	Условный проход Dy	Размер присоед. труб	Размеры фланца, мм				Марка стали	Масса, кг
			D_2	dp	b	h		
Ру = 4,0 МПа								
01 ОСТ 24.125.26-89	50	57x5,5	102	47	17	45	08Х18Н10Т	2,81
Ру = 2,5 МПа								
02 ОСТ 24.125.26-89	100	108x5	158	100	21	58	08Х18Н10Т	6,51
03 ОСТ 24.125.26-89	125	133x6	184	124	23	65		9,41
04 ОСТ 24.125.26-89	150	159x6,5	212	149	25	68		12,52
05 ОСТ 24.125.26-89	200	220x8	278	208	27	75		17,44
06 ОСТ 24.125.26-89	250	273x11	335	255	29			24,4
07 ОСТ 24.125.26-89	300	325x12	390	305	32	80		33,29
Ру = 1,6 МПа								
08 ОСТ 24.125.26-89	100	108x5	158	100	17	50	08Х18Н10Т	4,9
09 ОСТ 24.125.26-89	125	133x6	184	124	19	57		6,75
10 ОСТ 24.125.26-89	150	159x6,5	212	149				8,3
11 ОСТ 24.125.26-89	200	220x8	268	208	21	58		11,79
12 ОСТ 24.125.26-89	250	273x11	320	255	23	65		17,36
13 ОСТ 24.125.26-89	300	325x12	370	305	24	66		22,76
Ру = 1,0 МПа								
14 ОСТ 24.125.26-89	200	220x8	268	208	19	58	08Х18Н10Т	11,35
15 ОСТ 24.125.26-89	250	273x11	320	255	21	60		14,64
16 ОСТ 24.125.26-89	300	325x12	370	305	22			18,66
Ру = 0,6 МПа								
17 ОСТ 24.125.26-89	100	108x5	148	100	13	38	08Х18Н10Т	3,35
18 ОСТ 24.125.26-89	125	133x6	178	124	15	40		4,66
19 ОСТ 24.125.26-89	150	159x6,5	202	149		43		5,37
20 ОСТ 24.125.26-89	200	220x8	258	208	17	50		8,37
21 ОСТ 24.125.26-89	250	273x11	312	255	18			10,99
22 ОСТ 24.125.26-89	300	325x12	365	305				14,82

АТМ
РОСАТОМ

Фланцы приварные встык с выступом

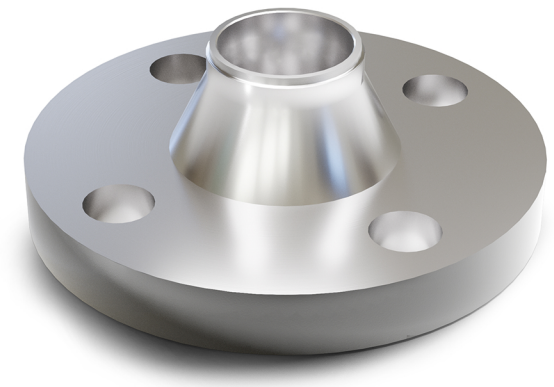

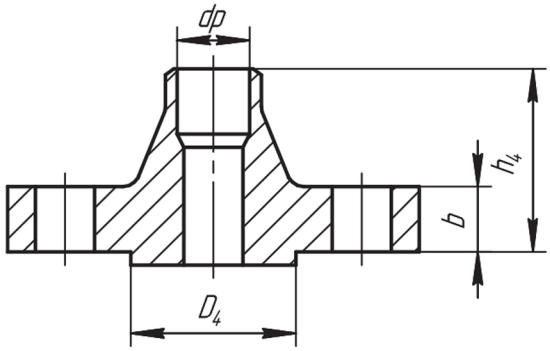

Обозначение	Условный проход Dy	Размер присоед. труб	Размеры фланца, мм				Марка стали	Масса, кг
			D_4	dp	b	h_4		
Ру = 16 МПа: Р = 11,77 МПа, t = 250°С; Р = 8,44 МПа, t = 300°С.								
01 ОСТ 24.125.54-89	20	28x3	50	22	20	56	Сталь 20	1,98
02 ОСТ 24.125.54-89	25	32x3	57	26	22			2,48
03 ОСТ 24.125.54-89	32	38x3	65	32		65		3,07
04 ОСТ 24.125.54-89	50	57x4	87	49	23	67		6,43
05 ОСТ 24.125.54-89	80	89x6	120	77	33	90		10,4
06 ОСТ 24.125.54-89	125	133x8	175	119	41	100		24,87
07 ОСТ 24.125.54-89	150	159x9	203	142	47	130		35,04
08 ОСТ 24.125.54-89	200	219x13	259	195	57	145		60,1
09 ОСТ 24.125.54-89	250	273x16	312	244	65	165		94,4
10 ОСТ 24.125.54-89	300	325x19	363	290	74	185		141,0
Ру = 16 МПа: Р = 11,77 МПа, t = 250°С								
11 ОСТ 24.125.54-89	100	108x8	149	95	37	100	Сталь 20	15,4
Ру = 16 МПа: Р = 8,44 МПа, t = 300°С.								
12 ОСТ 24.125.54-89	100	108x6	149	97	37	100	Сталь 20	15,4
Ру = 10 МПа: Р = 8,44 МПа, t = 300°С.								
13 ОСТ 24.125.54-89	10	16x2	34	12	16	43	Сталь 20	1,02
14 ОСТ 24.125.54-89	400	426x24	473	382	76	200		216,44
Ру = 6,3 МПа: Р = 5,89 МПа, t = 275°С.								
15 ОСТ 24.125.54-89	50	57x4	87	49	23	67	Сталь 20	4,59
16 ОСТ 24.125.54-89	65	76x4	109	68	25	72		6,16
17 ОСТ 24.125.54-89	80	89x6	120	77	27			7,17
18 ОСТ 24.125.54-89	100	108x6	149	97	29	77		10,7
19 ОСТ 24.125.54-89	125	133x6,5	175	122	33	95		16,94
20 ОСТ 24.125.54-89	150	159x7	203	148	35	105		25,4
21 ОСТ 24.125.54-89	200	219x9	259	204	41	110		38,5
22 ОСТ 24.125.54-89	250	273x10	312	256	45	115		53,8
23 ОСТ 24.125.54-89	300	325x13	363	303	50	120		74,6
24 ОСТ 24.125.54-89	350	377x13	421	354	56	140		106,0
25 ОСТ 24.125.54-89	400	426x14	473	401	62	155		151,0

АТМ
РОСАТОМ

Фланцы приварные встык с выступом

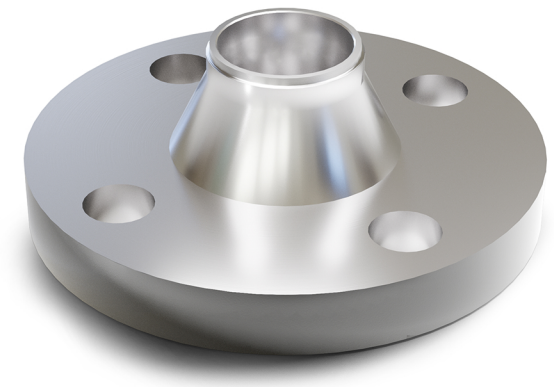

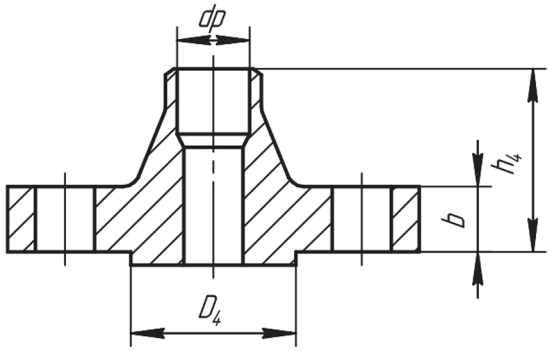

Обозначение	Условный проход Dy	Размер присоед. труб	Размеры фланца, мм				Марка стали	Масса, кг
			D_4	dp	b	h_4		
Рном = 3,92 МПа.								
26 ОСТ 24.125.54-89	10	16x2	34	12	14	33	Сталь 20	0,69
27 ОСТ 24.125.54-89	20	28x3	50	22		34		0,99
28 ОСТ 24.125.54-89	25	32x3	57	26		36		1,19
29 ОСТ 24.125.54-89	32	38x3	65	32	16	43		1,85
30 ОСТ 24.125.54-89	50	57x4	87	49	17	45		2,79
31 ОСТ 24.125.54-89	65	76x4	109	68	19	50		3,72
32 ОСТ 24.125.54-89	80	89x4	120	81	21	55		4,81
33 ОСТ 24.125.54-89	100	108x6	149	97	23	65		7,06
34 ОСТ 24.125.54-89	125	133x6,5	175	122	25			10,17
35 ОСТ 24.125.54-89	150	159x7	203	148	27	68		13,2
36 ОСТ 24.125.54-89	200	219x9	259	204	35	85	Сталь 20	24,0
37 ОСТ 24.125.54-89	250	273x10	312	256	39	98	Сталь 20	37,3
38 ОСТ 24.125.54-89	300	325x13	363	303	42	112		50,6
39 ОСТ 24.125.54-89	350	377x13	421	354	48	116		69,6
40 ОСТ 24.125.54-89	400	426x14	473	401	54	135		105,5
Рном = 3,92 МПа, t = 200°С.								
41 ОСТ 24.125.54-89	450	465x16	523	437	56	135	Сталь 20	106,0
42 ОСТ 24.125.54-89	600	630x17	677	598	58	140		195,08
43 ОСТ 24.125.54-89	700	720x22	777	678	63	160		246,86
Ру = 1,0 МПа.								
44 ОСТ 24.125.54-89	250	273x10	312	256	21	60	Сталь 20	14,39

АТМ
РОСАТОМ

Фланцы приварные встык с впадиной

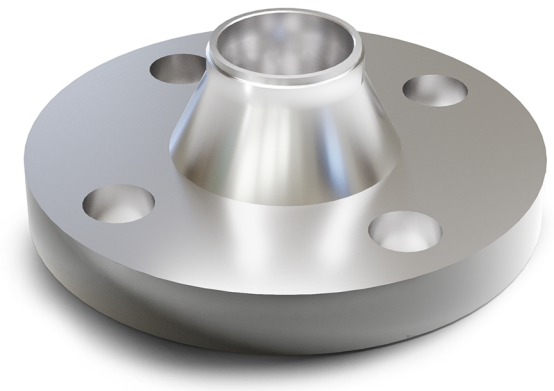

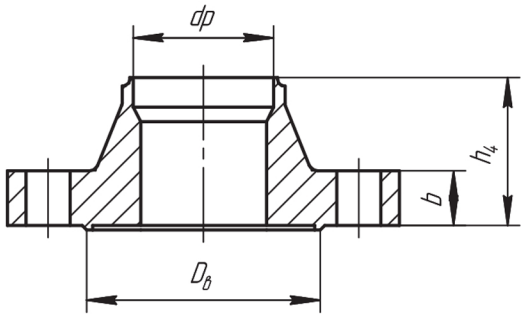

Обозначение	Условный проход Dy	Размер присоед. труб	Размеры фланца, мм				Марка стали	Масса, кг
			Dв	dp	b	h_4		
Ру = 16 МПа: Рном = 11,77 МПа, t = 250°С; Рном = 8,44 МПа, t = 300°С.								
01 ОСТ 24.125.55-89	20	28x3	51	22	20	56	Сталь 20	1,94
02 ОСТ 24.125.55-89	25	32x3	58	26	22			2,44
03 ОСТ 24.125.55-89	32	38x3	66	32		67		3,01
04 ОСТ 24.125.55-89	50	57x4	88	49	23			6,4
05 ОСТ 24.125.55-89	80	89x6	121	77	33	90		10,3
06 ОСТ 24.125.55-89	125	133x8	176	119	41	115		23,1
07 ОСТ 24.125.55-89	150	159x9	204	142	47	130		34,4
08 ОСТ 24.125.55-89	200	219x13	260	195	57	145		60,0
09 ОСТ 24.125.55-89	250	273x16	313	244	65	165		94,2
10 ОСТ 24.125.55-89	300	325x19	364	290	74	185		140,0
Ру = 16 МПа: Рном = 11,77 МПа, t = 250°С.								
11 ОСТ 24.125.55-89	100	108x8	158	95	37	100	Сталь 20	15,22
Ру = 16 МПа: Рном = 8,44 МПа, t = 300°С.								
12 ОСТ 24.125.55-89	100	108x6	158	97	37	100	Сталь 20	15,22
Ру = 10 МПа: Рном = 8,44 МПа, t = 300°С.								
13 ОСТ 24.125.55-89	10	16x2	35	12	16	43	Сталь 20	0,99
14 ОСТ 24.125.55-89	400	426x24	474	382	76	200	Сталь 20	211,86
Ру = 6,3 МПа: Рном = 5,89 МПа, t = 275°С.								
15 ОСТ 24.125.55-89	50	57x4	88	49	23	67	Сталь 20	4,5
16 ОСТ 24.125.55-89	65	76x4	110	68	25	72		6,05
17 ОСТ 24.125.55-89	80	89x6	121	77	27			7,0
18 ОСТ 24.125.55-89	100	108x6	150	97	29	77		10,5
19 ОСТ 24.125.55-89	125	133x6,5	176	122	33	95		16,6
20 ОСТ 24.125.55-89	150	159x7	204	148	35	105		24,1

АТМ
РОСАТОМ

Фланцы приварные встык с впадиной

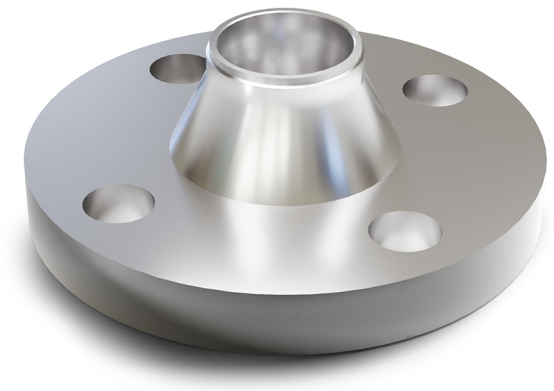

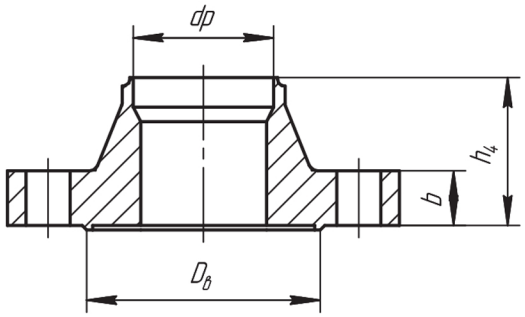

Обозначение	Условный проход Dy	Размер присоед. труб	Размеры фланца, мм				Марка стали	Масса, кг
			Dв	dp	b	h_4		
21 ОСТ 24.125.55-89	200	219x9	260	204	41	110	Сталь 20	36,11
22 ОСТ 24.125.55-89	250	273x10	313	256	45	115		50,3
23 ОСТ 24.125.55-89	300	325x13	364	303	50	120		68,3
24 ОСТ 24.125.55-89	350	377x13	422	354	56	140		98,5
25 ОСТ 24.125.55-89	400	426x14	474	401	62	155	Сталь 20	137,0
Рном = 3,92 МПа, t = 200°С.								
26 ОСТ 24.125.55-89	10	16x2	35	12	14	33	Сталь 20	0,66
27 ОСТ 24.125.55-89	20	28x3	51	22		34		0,97
28 ОСТ 24.125.55-89	25	32x3	58	26		36		1,16
29 ОСТ 24.125.55-89	32	38x3	66	32	16	43		1,81
30 ОСТ 24.125.55-89	50	57x4	88	49	17	45		2,68
31 ОСТ 24.125.55-89	65	76x4	110	68	19	50		3,59
32 ОСТ 24.125.55-89	80	89x4	121	81	21	55		4,6
33 ОСТ 24.125.55-89	100	108x6	150	97	23	65		6,82
34 ОСТ 24.125.55-89	125	133x6,5	176	122	25			9,48
35 ОСТ 24.125.55-89	150	159x7	204	148	27	68		12,6
36 ОСТ 24.125.55-89	200	219x9	260	204	35	85		23,57
37 ОСТ 24.125.55-89	250	273x10	313	256	39	98		36,5
38 ОСТ 24.125.55-89	300	325x13	364	303	42	112		50,3
39 ОСТ 24.125.55-89	350	377x13	422	354	48	116		68,0
40 ОСТ 24.125.55-89	400	426x14	474	401	54	135		105,0
41 ОСТ 24.125.55-89	450	465x16	524	437	56			104,8
42 ОСТ 24.125.55-89	600	630x17	678	598	58	140		165,78
43 ОСТ 24.125.55-89	700	720x22	778	678	63	160		209,59
Ру = 1,0 МПа.								
44 ОСТ 24.125.55-89	250	273x10	313	256	21	60	Сталь 20	10,27

АТМ
РОСАТОМ

Фланцы приварные встык с соединительным выступом

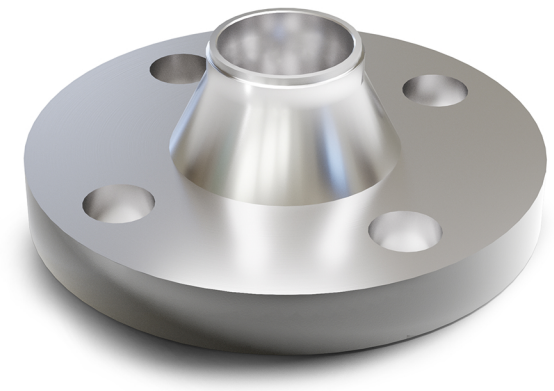

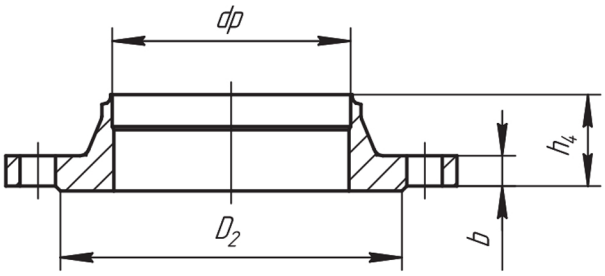

Обозначение	Условный проход Dy	Размер присоед. труб	Размеры фланца, мм				Марка стали	Масса, кг
			D_2	dp	b	h_4		
Ру = 0,6 МПа.								
01 ОСТ 24.125.56-89	80	89x4	128	81	13	37	Сталь 20	2,76
02 ОСТ 24.125.56-89	100	108x6	148	97		38		3,35
03 ОСТ 24.125.56-89	125	133x6,5	178	122	15	40		4,66
04 ОСТ 24.125.56-89	150	159x7	202	148		43		5,37
05 ОСТ 24.125.56-89	200	219x9	258	204	17	50		8,37
06 ОСТ 24.125.56-89	250	273x10	312	256	18			10,99
07 ОСТ 24.125.56-89	300	325x13	365	303				14,82
08 ОСТ 24.125.56-89	350	377x13	415	354				17,69
09 ОСТ 24.125.56-89	400	426x14	465	401				20,55
10 ОСТ 24.125.56-89	450	465x16	520	437				23,63
11 ОСТ 24.125.56-89	500	530x8	570	514	19			26,63
12 ОСТ 24.125.56-89	600	630x8	670	614		55		35,79
13 ОСТ 24.125.56-89	700	720x8	775	704				44,31
14 ОСТ 24.125.56-89	800	820x9	880	802		60		56,17
Ру = 1,0 МПа.								
15 ОСТ 24.125.56-89	200	219x9	268	204	19	58	Сталь 20	11,35
16 ОСТ 24.125.56-89	250	273x10	320	256	21	60	Сталь 20	14,64
17 ОСТ 24.125.56-89	300	325x13	370	303	22			18,66
18 ОСТ 24.125.56-89	350	377x13	430	354				24,0
19 ОСТ 24.125.56-89	400	426x14	482	401		65		30,0
20 ОСТ 24.125.56-89	450	465x16	532	437				33,33
21 ОСТ 24.125.56-89	500	530x8	585	514	24			39,2
22 ОСТ 24.125.56-89	600	630x8	685	614				48,8
23 ОСТ 24.125.56-89	700	720x8	800	704	25			65,26
24 ОСТ 24.125.56-89	800	820x9	905	802	27	75		87,24
Ру = 1,6 МПа.								
25 ОСТ 24.125.56-89	100	108x6	158	97	17	50	Сталь 20	4,9
26 ОСТ 24.125.56-89	125	133x6,5	184	122	19	57		6,75
27 ОСТ 24.125.56-89	150	159x7	212	148				8,3
28 ОСТ 24.125.56-89	200	219x9	268	204	21	58		11,79
29 ОСТ 24.125.56-89	250	273x10	320	256	23	65		17,36
30 ОСТ 24.125.56-89	300	325x13	370	303	24	66		22,76
31 ОСТ 24.125.56-89	350	377x13	430	354	28	70		32,04
32 ОСТ 24.125.56-89	400	426x14	482	401	32	75		43,0
33 ОСТ 24.125.56-89	500	530x12	585	506	38	90		70,97
34 ОСТ 24.125.56-89	600	630x12	685	606	41			99,3

АТМ
РОСАТОМ

Фланцы приварные встык с соединительным выступом

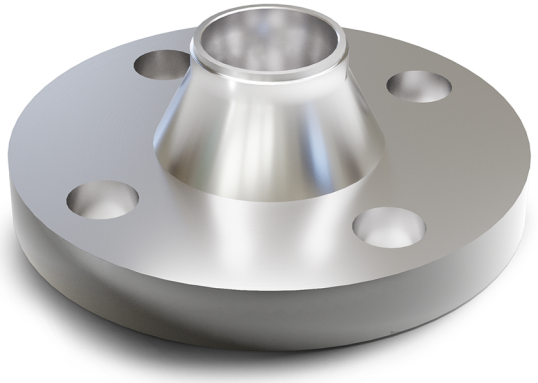

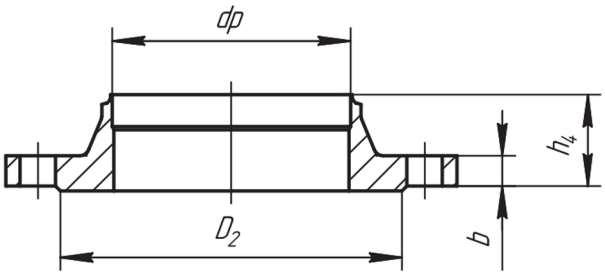

Обозначение	Условный проход Dy	Размер присоед. труб	Размеры фланца, мм				Марка стали	Масса, кг
			D_2	dp	b	h_4		
Ру = 2,5 МПа.								
35 ОСТ 24.125.56-89	80	89х4	133	81	19	52	Сталь 20	4,44
36 ОСТ 24.125.56-89	100	108х6	158	97	21	58		6,51
37 ОСТ 24.125.56-89	125	133х6,5	184	122	23	65		9,41
38 ОСТ 24.125.56-89	150	159х7	212	148	25	68		12,52
39 ОСТ 24.125.56-89	200	219х9	278	204	27	75		17,44
40 ОСТ 24.125.56-89	250	273х10	335	256	29			24,4
41 ОСТ 24.125.56-89	300	325х13	390	303	32	80		33,29
42 ОСТ 24.125.56-89	350	377х13	450	354	36	85		46,57
43 ОСТ 24.125.56-89	400	426х14	505	401	40	100		64,81
44 ОСТ 24.125.56-89	500	530х12	615	506	44			88,91
45 ОСТ 24.125.56-89	600	630х12	720	606	49	115		123,7

Заглушки с соединительным выступом фланцевые

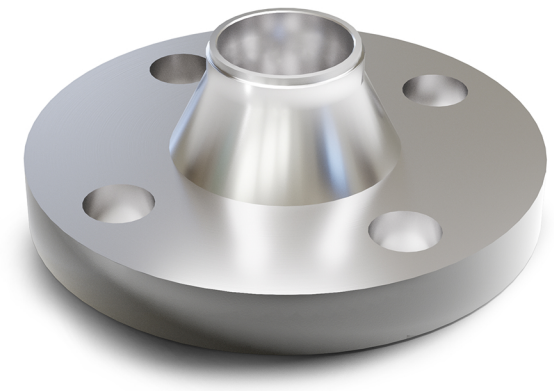

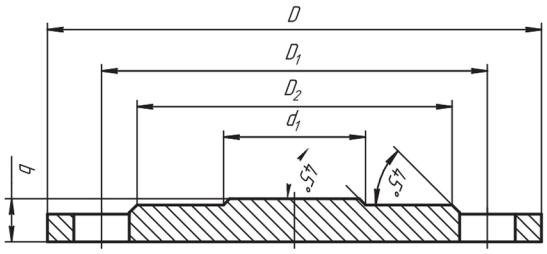

Обозначение	Условный проход Dy	D	D_1	D_2	d_1	b	Марка стали	Масса, кг
01 ОСТ 34-10-428-90	10	75	50	35	6	10	08Х18Н10Т 12Х18Н10Т	0,20
02 ОСТ 34-10-428-90	15	80	55	40	10			0,24
03 ОСТ 34-10-428-90	20	90	65	50	16			0,31
04 ОСТ 34-10-428-90	25	100	75	60	22			0,40
05 ОСТ 34-10-428-90	32	120	90	70	28			0,57
06 ОСТ 34-10-428-90	50	140	110	90	46	12		0,99
07 ОСТ 34-10-428-90	65	160	130	110	60			1,24
08 ОСТ 34-10-428-90	80	185	150	128	76			1,79
09 ОСТ 34-10-428-90	100	205	170	148	94			2,26
10 ОСТ 34-10-428-90	125	235	200	178	118	14		3,67
11 ОСТ 34-10-428-90	150	260	225	202	142			4,61
12 ОСТ 34-10-428-90	200	315	280	258	196			7,07
13 ОСТ 34-10-428-90	250	370	335	312	244			9,93
14 ОСТ 34-10-428-90	300	435	395	365	294	16		15,03
15 ОСТ 34-10-428-90	350	485	445	415	344			19,14

Заглушки с соединительным выступом фланцевые

Обозначение	Условный проход Dy	D	D_1	D_2	d_1	b	Марка стали	Масса, кг
16 ОСТ 34-10-428-90	400	535	495	465	390	18	08Х18Н10Т 12Х18Н10Т	27,02
17 ОСТ 34-10-428-90	500	640	600	570	490	20		44,72
18 ОСТ 34-10-428-90	600	755	705	670	590	25		76,14
19 ОСТ 34-10-428-90	700	860	810	775	680	26		105,92
20 ОСТ 34-10-428-90	800	975	920	880	780	30		159,75
21 ОСТ 34-10-428-90	900	1075	1020	980	880	32		210,37
22 ОСТ 34-10-428-90	1000	1175	1120	1080	980	34		270,78
23 ОСТ 34-10-428-90	1200	1375	1320	1280	1180	36		396,67
24 ОСТ 34-10-428-90	10	75	50	35	6	12		0,26
25 ОСТ 34-10-428-90	15	80	55	40	10			0,31
26 ОСТ 34-10-428-90	20	90	65	50	16			0,40
27 ОСТ 34-10-428-90	25	100	75	60	22			0,51
28 ОСТ 34-10-428-90	32	120	90	70	28			0,74
29 ОСТ 34-10-428-90	50	140	110	90	46	14		1,22
30 ОСТ 34-10-428-90	65	160	130	110	60			1,55
31 ОСТ 34-10-428-90	80	185	150	128	76			2,19
32 ОСТ 34-10-428-90	100	205	170	148	94			2,77
33 ОСТ 34-10-428-90	125	235	200	178	118	16		4,33
34 ОСТ 34-10-428-90	150	260	225	202	142			5,41
35 ОСТ 34-10-428-90	200	315	280	258	196			8,27
36 ОСТ 34-10-428-90	250	370	335	312	244			11,58
37 ОСТ 34-10-428-90	300	435	395	365	294	18		17,29
38 ОСТ 34-10-428-90	350	485	445	415	344	20		24,98
39 ОСТ 34-10-428-90	400	535	495	465	390	22		34,00
40 ОСТ 34-10-428-90	500	640	600	570	490	26		59,73
41 ОСТ 34-10-428-90	600	755	705	670	590	30		94,79
42 ОСТ 34-10-428-90	700	860	810	775	680	36		150,93
43 ОСТ 34-10-428-90	800	975	920	880	780	40		217,98
44 ОСТ 34-10-428-90	900	1075	1020	980	880	45		300,00
45 ОСТ 34-10-428-90	1000	1175	1120	1080	980	48		378,42
46 ОСТ 34-10-428-90	1200	1400	1340	1295	1180	60		687,91
47 ОСТ 34-10-428-90	10	90	60	40	6	12		0,38
48 ОСТ 34-10-428-90	15	95	65	45	10			0,43
49 ОСТ 34-10-428-90	20	105	75	58	16			0,55
50 ОСТ 34-10-428-90	25	115	85	68	22			0,67
51 ОСТ 34-10-428-90	32	135	100	78	28			0,92
52 ОСТ 34-10-428-90	50	160	125	102	46	14		1,56
53 ОСТ 34-10-428-90	65	180	145	122	60			2,05
54 ОСТ 34-10-428-90	80	195	160	138	76			2,46
55 ОСТ 34-10-428-90	100	215	180	158	94			2,99
56 ОСТ 34-10-428-90	125	245	210	188	118	16		4,72
57 ОСТ 34-10-428-90	150	280	240	212	142			6,11
58 ОСТ 34-10-428-90	200	335	295	268	196	18		10,53
59 ОСТ 34-10-428-90	250	390	350	320	244	20		16,23

Заглушки с соединительным выступом фланцевые

Обозначение	Условный проход Dy	D	D_1	D_2	d_1	b	Марка стали	Масса, кг
60 ОСТ 34-10-428-90	300	440	400	370	294	25	08Х18Н10Т 12Х18Н10Т	25,98
61 ОСТ 34-10-428-90	350	500	460	430	344	26		35,22
62 ОСТ 34-10-428-90	400	565	515	482	390	30		52,58
63 ОСТ 34-10-428-90	500	670	620	585	490	36		91,39
64 ОСТ 34-10-428-90	600	780	725	685	590	40		142,54
65 ОСТ 34-10-428-90	700	895	840	800	680	48		228,70
66 ОСТ 34-10-428-90	800	1010	950	905	780	50		306,49
67 ОСТ 34-10-428-90	900	1110	1050	1005	880	60		432,40
68 ОСТ 34-10-428-90	1000	1220	1160	1110	980	65		570,03
69 ОСТ 34-10-428-90	10	90	60	40	6	12		0,38
70 ОСТ 34-10-428-90	15	95	65	45	10			0,43
71 ОСТ 34-10-428-90	20	105	75	58	16			0,55
72 ОСТ 34-10-428-90	25	115	85	68	22			0,67
73 ОСТ 34-10-428-90	32	135	100	78	28			0,92
74 ОСТ 34-10-428-90	50	160	125	102	46	14		1,56
75 ОСТ 34-10-428-90	65	180	145	122	60			2,05
76 ОСТ 34-10-428-90	80	195	160	138	76			2,46
77 ОСТ 34-10-428-90	100	215	180	158	94	16		3,53
78 ОСТ 34-10-428-90	125	245	210	188	118			4,72
79 ОСТ 34-10-428-90	150	280	240	212	142	18		7,03
80 ОСТ 34-10-428-90	200	335	295	268	196	22		12,94
81 ОСТ 34-10-428-90	250	405	355	320	244	26		21,88
82 ОСТ 34-10-428-90	300	460	410	378	294	30		32,38
83 ОСТ 34-10-428-90	350	520	470	438	344	34		47,83
84 ОСТ 34-10-428-90	400	580	525	490	390	38		68,54
85 ОСТ 34-10-428-90	500	710	650	610	490	45		118,89
86 ОСТ 34-10-428-90	600	840	770	720	590	55		206,51
87 ОСТ 34-10-428-90	700	910	840	790	680	60		285,08
88 ОСТ 34-10-428-90	800	1020	950	900	780	65		378,14
89 ОСТ 34-10-428-90	10	90	60	40	6	12		0,38
90 ОСТ 34-10-428-90	15	95	65	45	10			0,43
91 ОСТ 34-10-428-90	20	105	75	58	16			0,55
92 ОСТ 34-10-428-90	25	115	85	68	22			0,67
93 ОСТ 34-10-428-90	32	135	100	78	28			0,92
94 ОСТ 34-10-428-90	50	160	125	102	46	14		1,56
95 ОСТ 34-10-428-90	65	180	145	122	60	16		2,30
96 ОСТ 34-10-428-90	80	195	160	138	76	18		3,23
97 ОСТ 34-10-428-90	100	230	190	162	94	20		5,10
98 ОСТ 34-10-428-90	125	270	220	188	118	22		7,88
99 ОСТ 34-10-428-90	150	300	250	218	142	25		11,58
100 ОСТ 34-10-428-90	200	360	310	278	196	28		19,22
101 ОСТ 34-10-428-90	250	425	370	335	244	34		33,57
102 ОСТ 34-10-428-90	300	485	430	390	294	38		48,07
103 ОСТ 34-10-428-90	350	550	490	450	344	45		74,93
104 ОСТ 34-10-428-90	400	610	550	505	390	48		99,98
105 ОСТ 34-10-428-90	500	730	660	615	490	60		180,54
106 ОСТ 34-10-428-90	600	840	770	720	590	50		195,74